Réf. 161 1/43e

PEUGEOT 403

HISTORIQUE

C'est en avril 1955, au Palais de Chaillot à Paris, que la nouvelle Peugeot, la 403, fait sa première apparition officielle. C'est un modèle entièrement nouveau que présente Peugeot. Pour la première fois, apparaît un pare-brise bombé, les portes arrière s'ouvrent généreusement et la ligne est résolument moderne. La 403, sera présentée régulièrement au salon de l'auto, familiale, commerciale, tant en option. Diesel, que version luxe et grand luxe.

CARACTERISTIQUES

Voie avant	1,34 m
Voie arrière	1,32 m
Empattement	2,66 m
Puissance fiscale	8 cv.

HISTORY

It was in April 1955, at the Palais de Chaillot in Paris, that the new Peugeot, the 403, was shown officially for the first time. This was an entirely new model - it was the first time that Peugeot had produced a curved windscreen, the rear doors opened very widely, and the whole line was extremely modern. The 403 was to be regularly presented at the Motor Show until 1967, and in a great many different versions : the berline, the cabriolet, the family saloon, the van, and so on, and in Diesel, luxe and grand-luxe models.

DATA

Front track	1,34 m
Rear track	1,32 m
Wheelbase	2,66 m
Rated power	8 cv.

HISTORISCHES

Im April 1955 wurde der neue Peugeot 403 erstmals offiziell im Palais de Chaillot in Paris vorgestellt. Es handelt sich um ein vollkommen neues Modell, das hier von Peugeot gezeigt wurde. Es brachte die erste gewölbte Windschutzscheibe, die hinteren Türen liessen sich weit öffnen und die ganze Linie war entschieden moder. Bis 1967 wurde der 403 regelmässig auf der Automesse ausgestellt, in den zahlreichen Ausführungen als Berline, Cabriolet, Familienausführung, Lieferwagen, in den Optionen Diesel, Luxusklasse und Sonderausführung.

KENNDATEN

Spur vorn	1,34 m
Spur hinten	1,32 m
Radstand	2,66 m
Steuer-Leistung	8 PS

HISTORIAL

En abril de 1955, es cuando aparece oficialmente por primera vez, en el Palais de Chaillot en Paris, el nuevo coche Peugeot 403. Se trata de un modelo totalmente nuevo presentado por la firma Peugeot donde aparece por primera vez el parabrisas curvado, con unas puertas traseras que se abren aplamente y de linea resueltamente moderna. Se presentarás el 403 regularmente en el Salón del Automöil hasta el ano 1967, con numerosas versiones, berlina, cabriolet, familial, comercial, tanto en opción Diesel como versión de lujo y gran lujo.

CARACTERISTICAS

Vía delantera	1,34 m
Vía trasera	1,32 m
Distancia entre ejes	2,66 m
Potencia fiscal	8 cv.

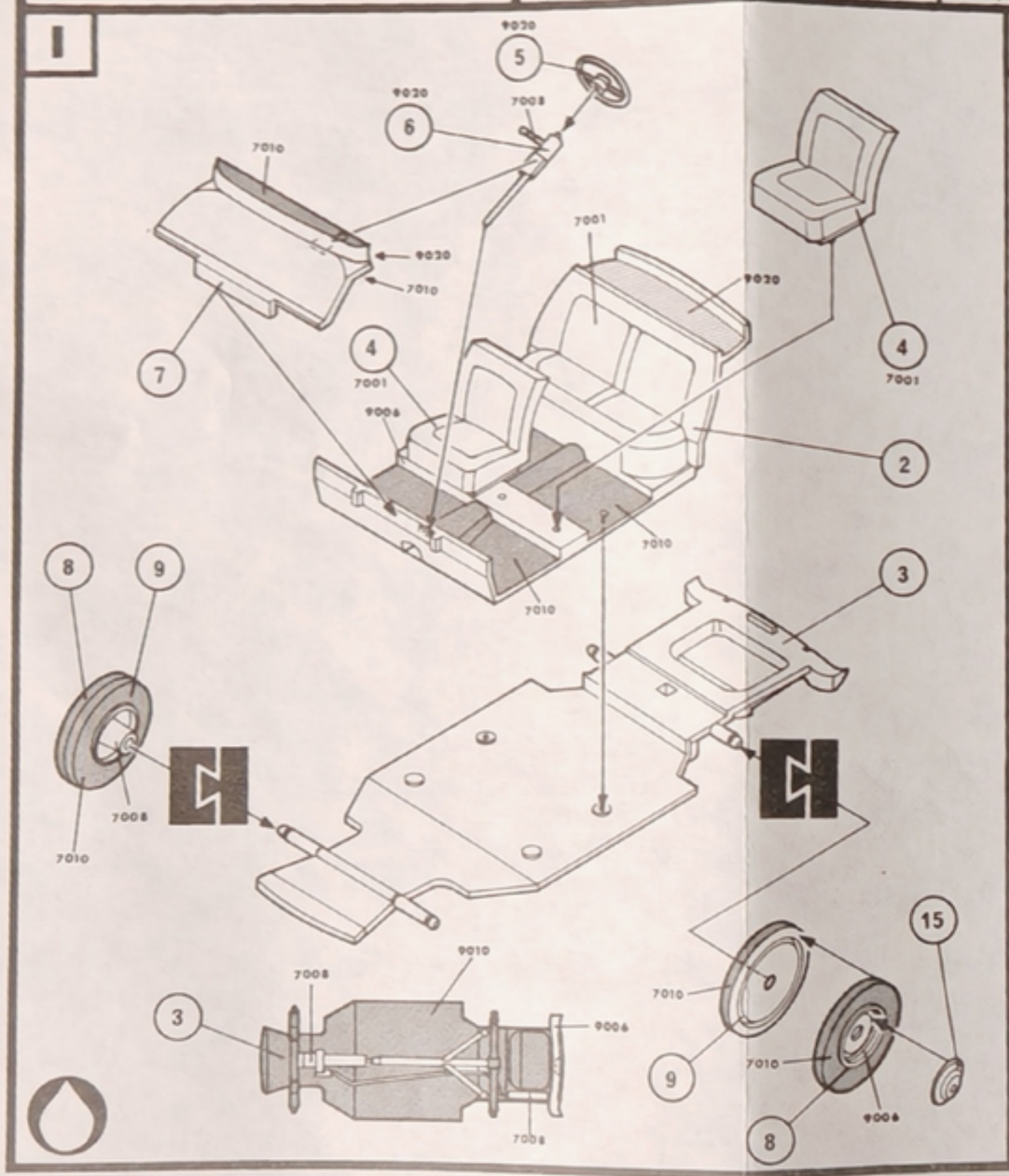

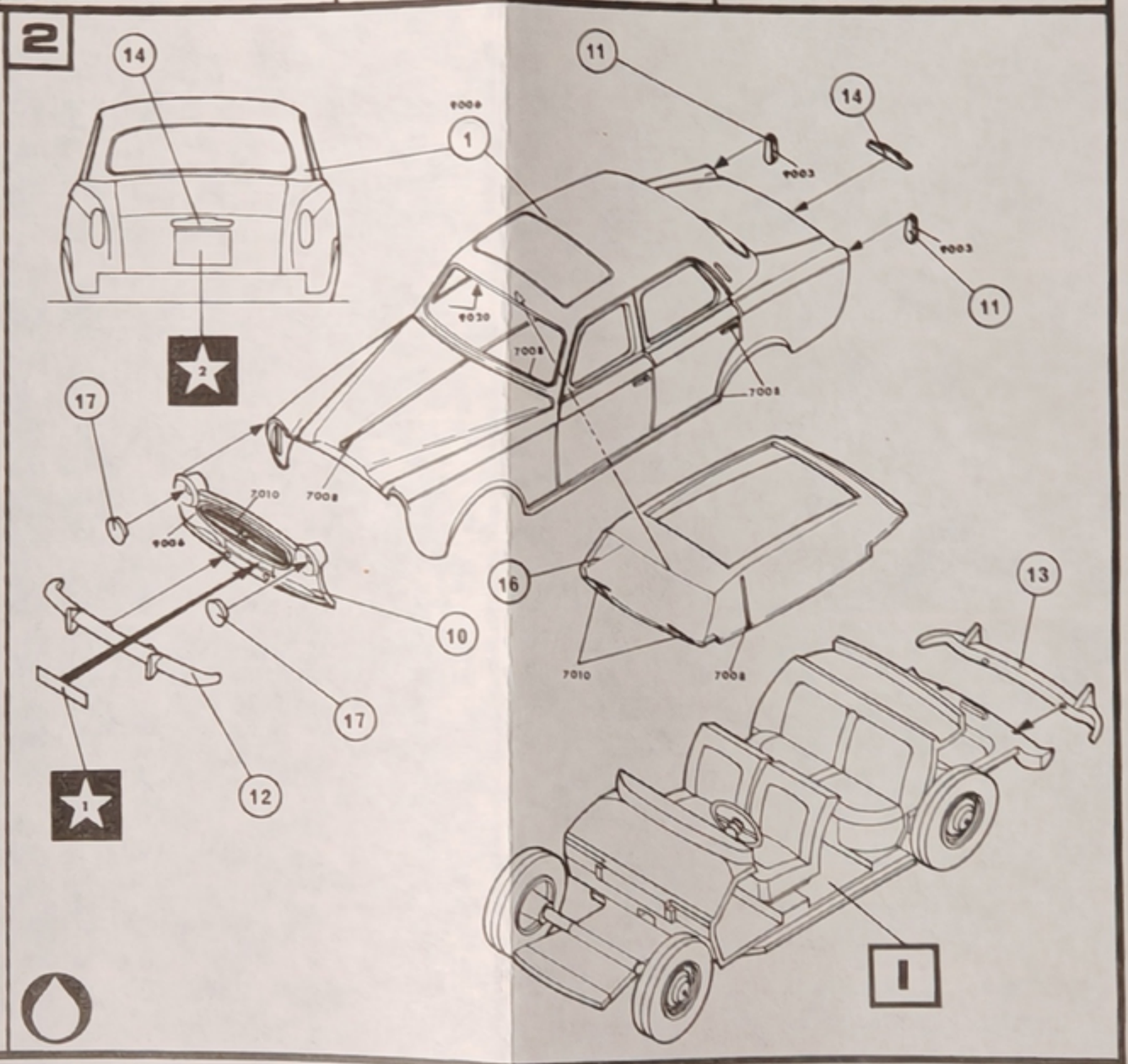

Imp HELLER